oceania
eau • attitude

SPÉCIFICATIONS TECHNIQUES - DOUCHE/BASE

Intertek

Base 48x36 drain de coin droit

Code produit : **SB48R3612**

Dimensions nominales : **48" x 36" x 2.625" [121.9 cm x 91.4 cm x 6.7 cm]**

Matériel : **acrylique**

Révision du dessin : **20170320153000**

Dessins et spécifications

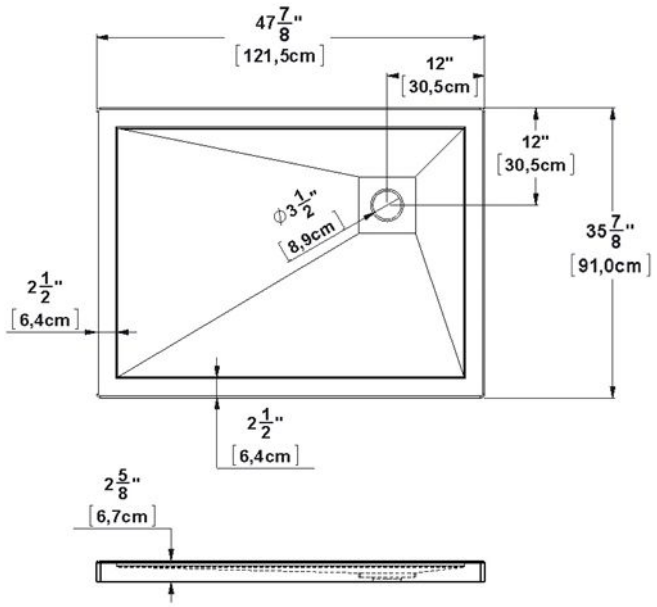

Spécifications

Fond texturé :	**non**
Repose-pieds :	**non**
Caractéristiques :	**base de coin 12-12**

Remarques

Toutes les mesures ont une précision de ± 1/4" (0,63cm)
Si une mesure est présente d'un seul côté, la pièce est symétrique

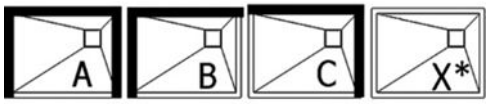

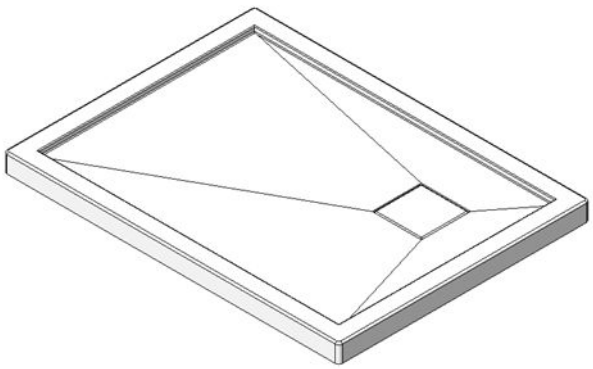

Options disponible

Siège de douche :	**SS16-A, SS16-B**
Porte de douche :	**PB136 PB148 PB24836 PR23648 EKO48 EKO48R36 PBSD48 PBSD48R36 PBSD48R236**

Note(s) additionnelle(s) :

Brides de carrelage intégrées non illustrées. À spécifier lors de la commande. Bride en aluminium disponibles en option. *La configuration "X" ne possède aucune bride de carrelage. Des brides de carrelage en aluminium sont fournies, mais non installées en usine.

NOTE IMPORTANTE : Les spécifications, dimensions ainsi que les modèles sont sujets à changement. Veuillez consulter notre site internet http://www.oceania-attitude.com afin d'avoir accès à toutes les dimensions et à toutes les informations à jour. Dans tous les cas, les informations affichées sur le site internet priment sur toute autre documentation.

Siège social

591, avenue des Entreprises
Thetford Mines, Quebec
CANADA G6H 4B2

Numéros de téléphone

Sans frais : 1-877-332-4224
Télécopieur : 1-866-460-4334

Internet

Site web : http://www.oceania-attitude.com
Courriel : info@bainsoceania.com