oceania

eau • attitude

Procédure d'installation Concept Optimale

Montage Linéaire (ML)

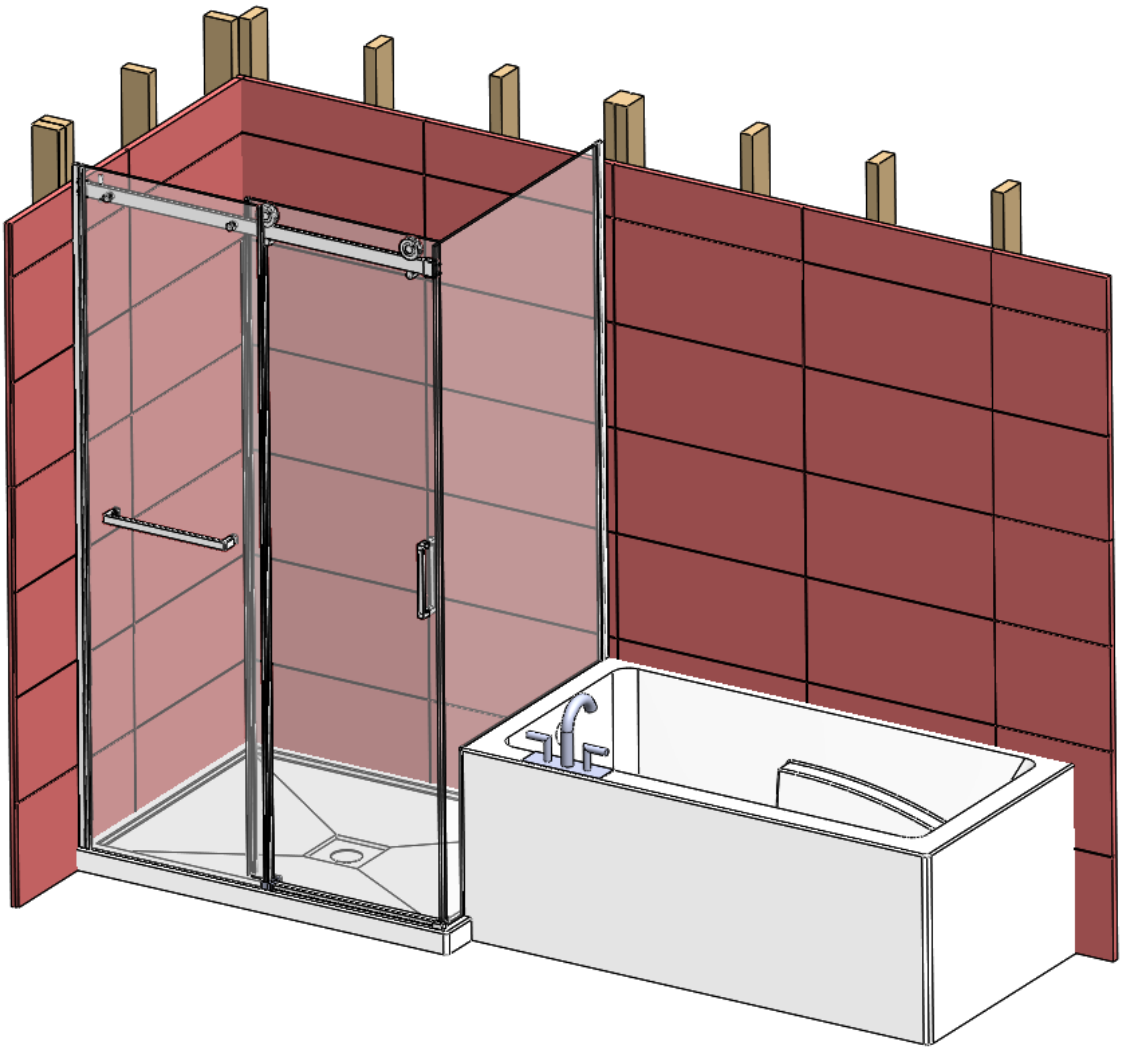

oceania
eau • attitude

1. Placer le bain et la base à leur position finale. Ajuster les pattes du bain pour que celles-ci le supportent.
Le dessus du bain doit être au niveau dans les 2 sens et il doit être à une distance de 19 ¼" du dessus de la base (14 7/8" pour un bain Urbania). Marquer la position de la base.

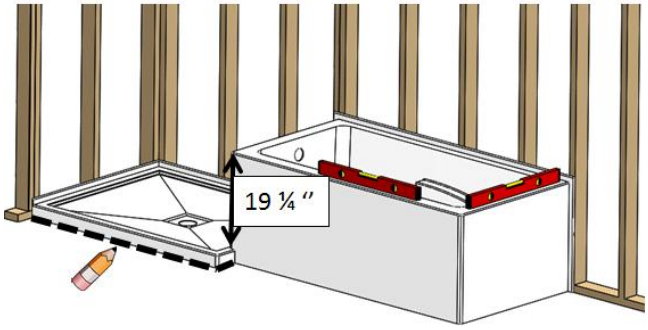

2. Retirer le bain et installer la base tel que décrit dans le manuel d'installation livré avec cette dernière.

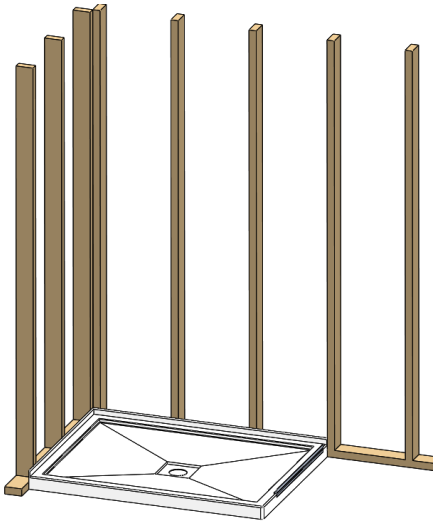

3. Poser la robinetterie, le drain et le trop-plein. Noter que la robinetterie peut être posée au mur ou sur colonne. Utiliser des tuyaux flexibles pour l'apport d'eau chaude et froide.
Raccorder le drain du bain au drain de plancher sans le coller pour vérifier le montage.

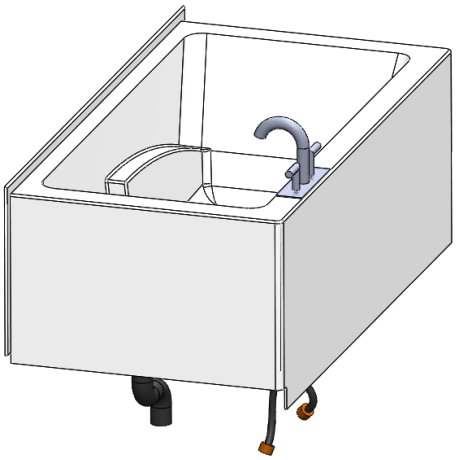

4. Installer le bain sur des blocs à l'endroit où il sera positionné. Faire les connections nécessaires (eau chaude/froide, lumière de chromathérapie, clavier, détecteur d'eau, souffleur). Le souffleur peut être relocalisé ailleurs que sous la jupe pour permettre un accès facile.
Tester l'étanchéité des raccords et du drain. Utiliser un contenant pour recueillir l'eau sous le bain après le test.

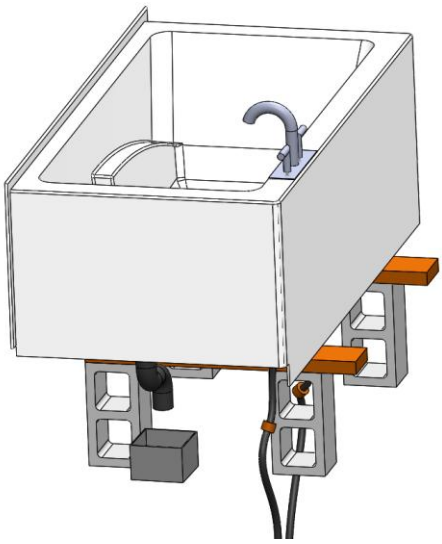

oceania
eau • attitude

5. Appliquer un généreux trait de silicone sur le côté de la base où il y a contact avec le bain (le long de la bride).

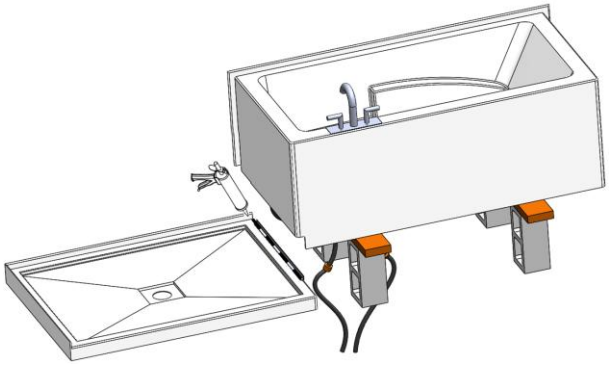

6. Retirer les blocs et déposer le bain à sa position finale, tout en raccordant le drain.

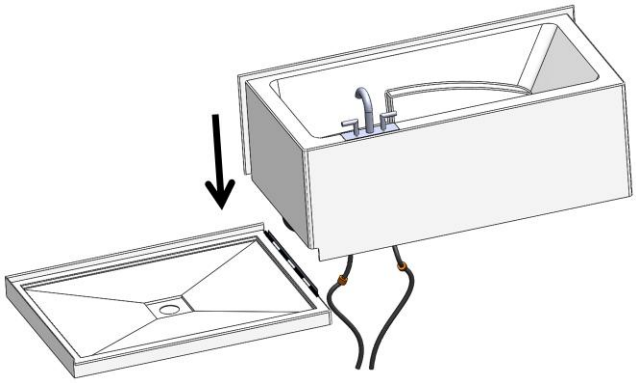

7. S'assurer qu'il y a un montant à ces endroits (à l'extrémité de la base et vis-à-vis la tablette du bain). Ceci servira lors de l'installation des moulures de la porte de douche.

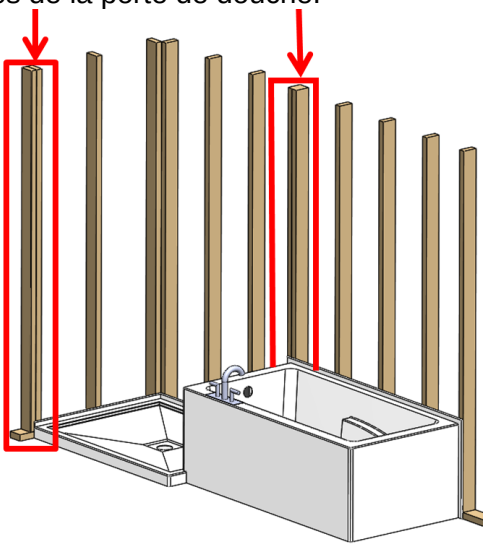

8. Fixer le bain au mur. Pour se faire, percer la bride avant de visser. Le trou percé doit être plus gros que le diamètre de la vis.

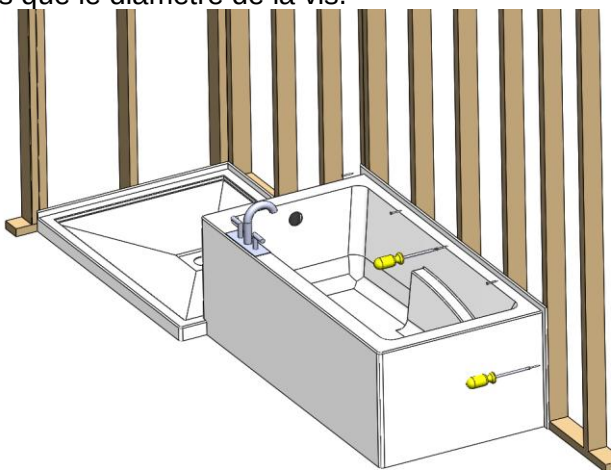

9. Poser le gypse et la céramique.

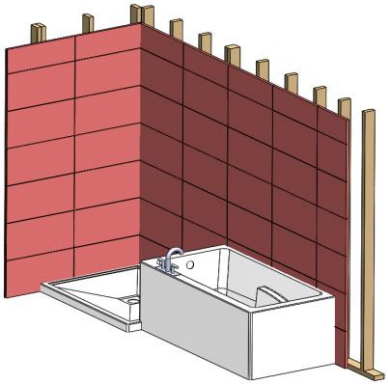

10. Installation du verre :

Pour l'installation d'une porte **<u>coulissante (Marelia)</u>**, suivre les instructions :
Montage Linéaire + Porte Marelia à la fin de ce document.

Pour l'installation d'une porte **<u>à pentures (California)</u>**, suivre les instructions :
Montage Linéaire + Porte California à la fin de ce document.

oceania
eau • attitude

Instructions d'installation Trappe d'accès des concepts Optimale

Étape 1

A) Bien nettoyer à l'aide d'un chiffon propre et de l'alcool de bois le pourtour de l'ouverture.

B) Nettoyer à l'aide d'un chiffon propre et de l'alcool de bois le pourtour intérieur la trappe d'installation.

Étape 2

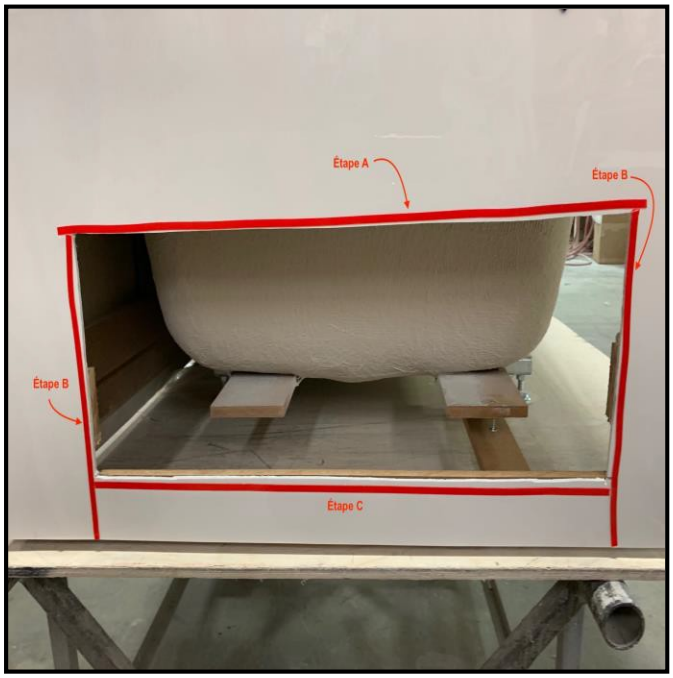

A) Appliquer le ruban double face au-dessus de l'ouverture horizontale. Ne pas excéder de plus de ¾" de chaque côté de la trappe.

B) Appliquer le ruban double face près de l'ouverture et des côtés verticaux en débutant par le haut et en allant jusqu'au bas de la baignoire, ne pas chevaucher les joints.

C) Appliquer le ruban double face en dessous de l'ouverture, au bas et entre les deux côtés verticaux, ne pas chevaucher les joints.

D) Appuyer fermement sur le ruban double face.

oceania
eau • attitude

Étape 3

A) Retirer la pellicule de protection du ruban double face.

Étape 4

A) Appliquer un cordon de silicone dans la rainure de la trappe.

Étape 5

A) Aligner la trappe et appuyer fermement sur celle-ci sur la paroi de la baignoire.

Étape 6

A) Nettoyer le surplus de silicone et faire un dernier joint sur le dessus à l'horizontale et les côtés verticaux de la trappe d'accès. Laisser sécher 24 h avant utilisation.

Montage Linéaire + porte Marelia
(Linear Mounting + Marelia door)

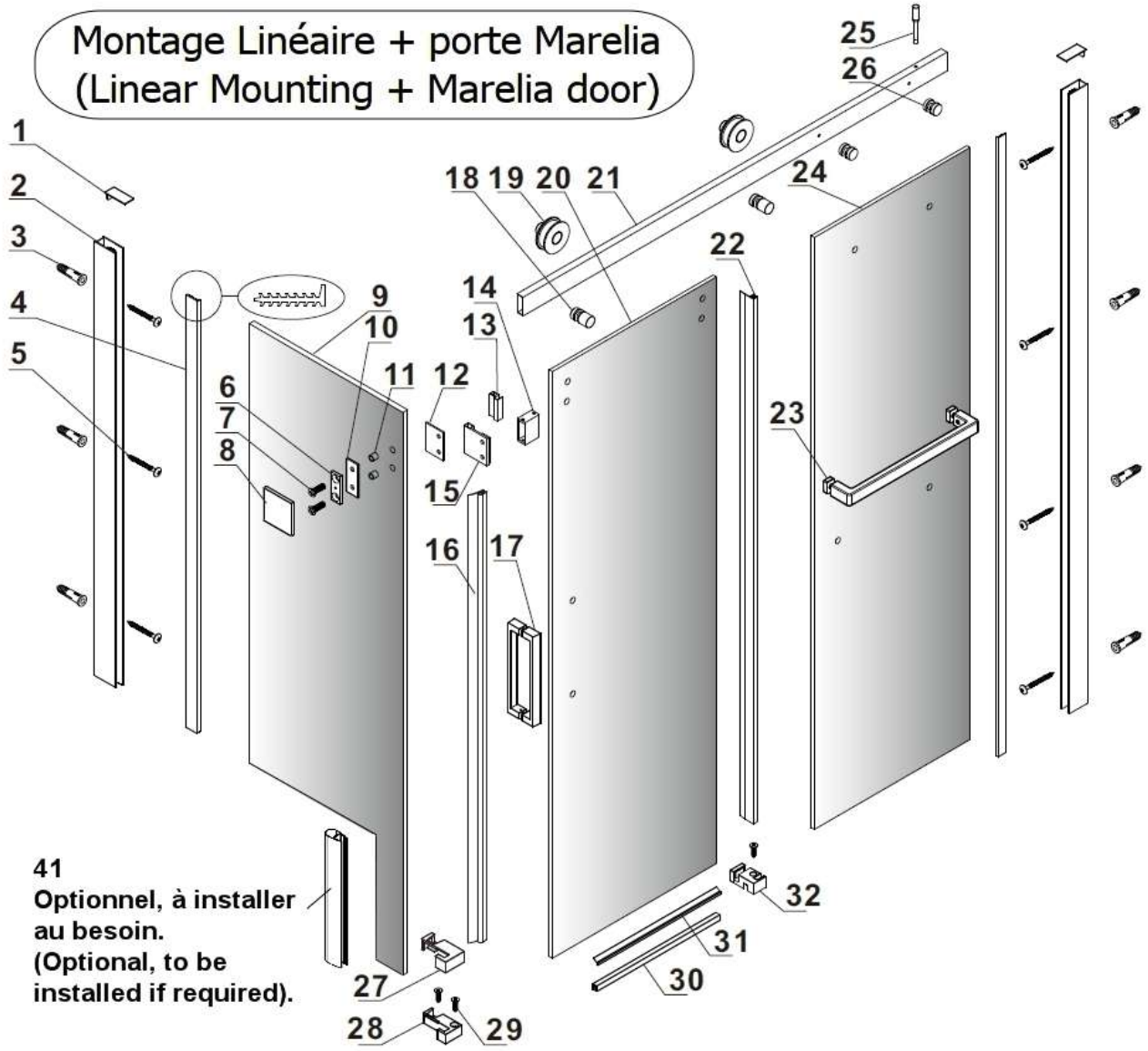

1 2X	2 2X	3 8X	4 2X	5 8X ST4X40	6 1X	7 2X	8 1X	9 1X	10 1X	11 2X
12 1X	13 1X	14 1X	15 1X	16 1X L=1886	17 1X	18 2X	19 2X	20	21	22 1X L=1855
23 1X	24 1X	25 1X	26 2X	27 1X	28 1X	29 3X ST4X25	30 1X	31 1X	32 1X	33 1X
34 1X	35 1X	36 1X	37 2.5mm 1X	38 1X4.0mm	39 1X3.0mm	40 2X	41			

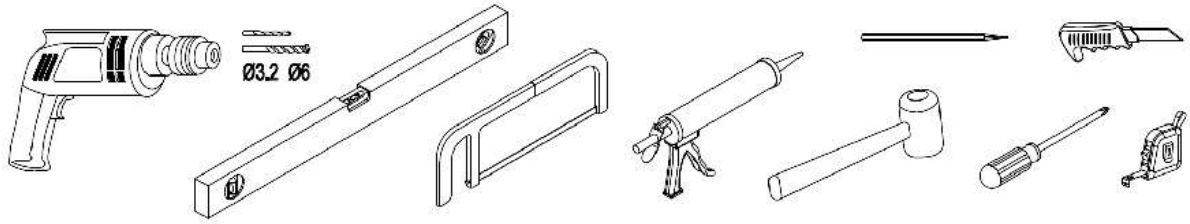

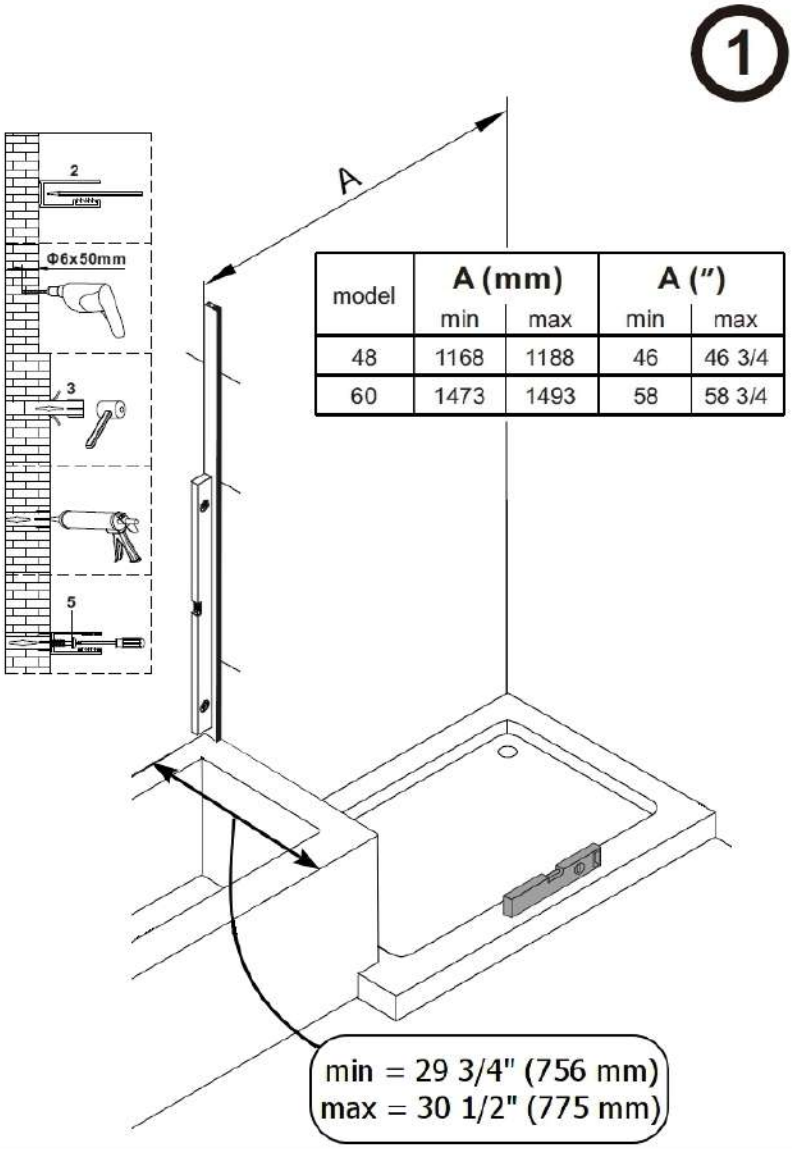

model	A (mm)		A (")	
	min	max	min	max
48	1168	1188	46	46 3/4
60	1473	1493	58	58 3/4

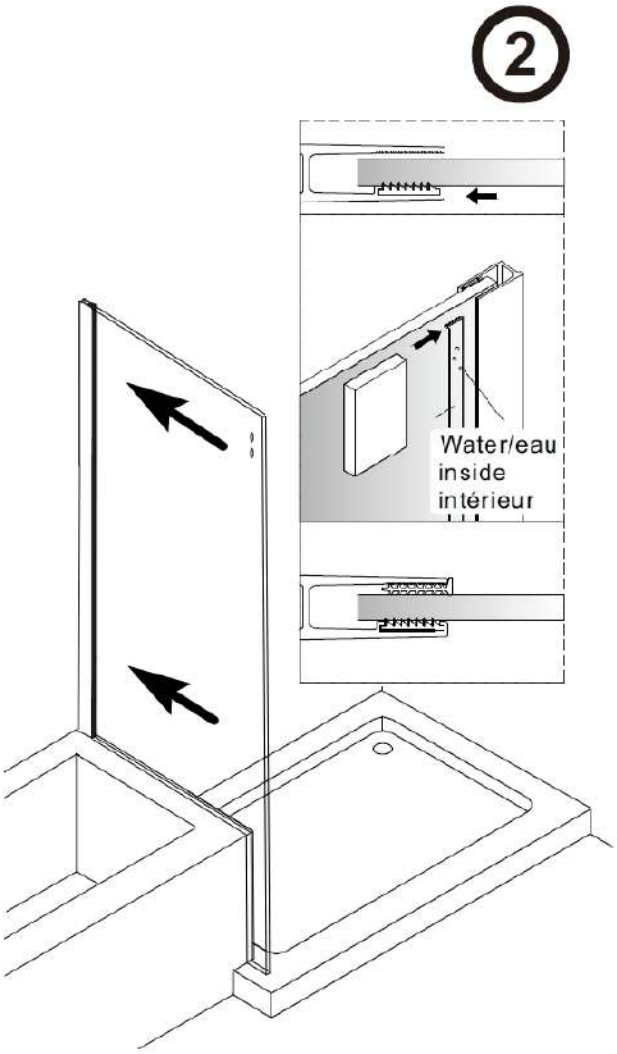

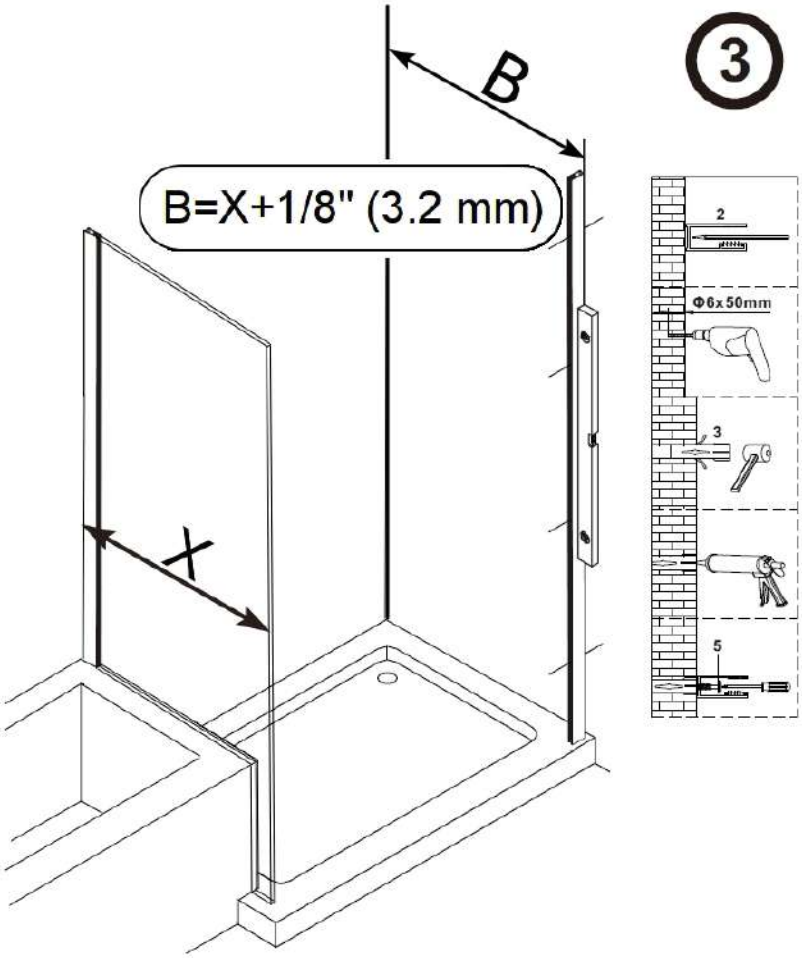

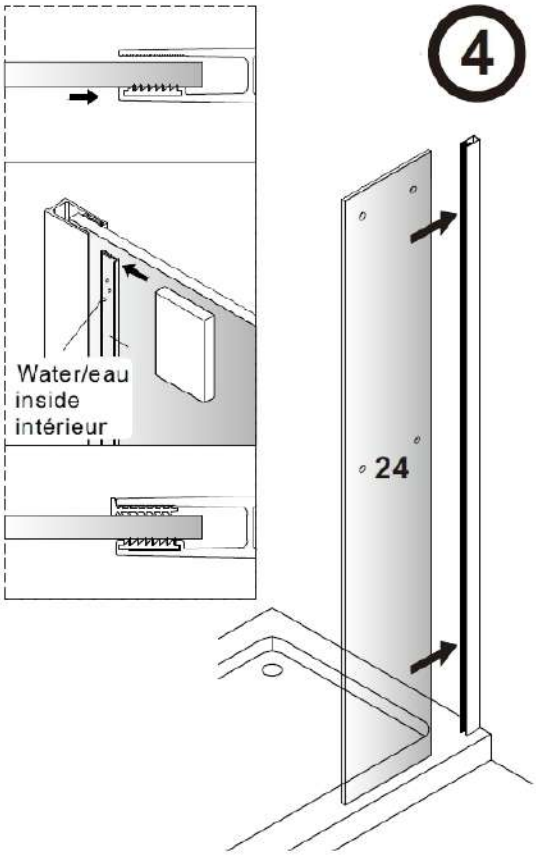

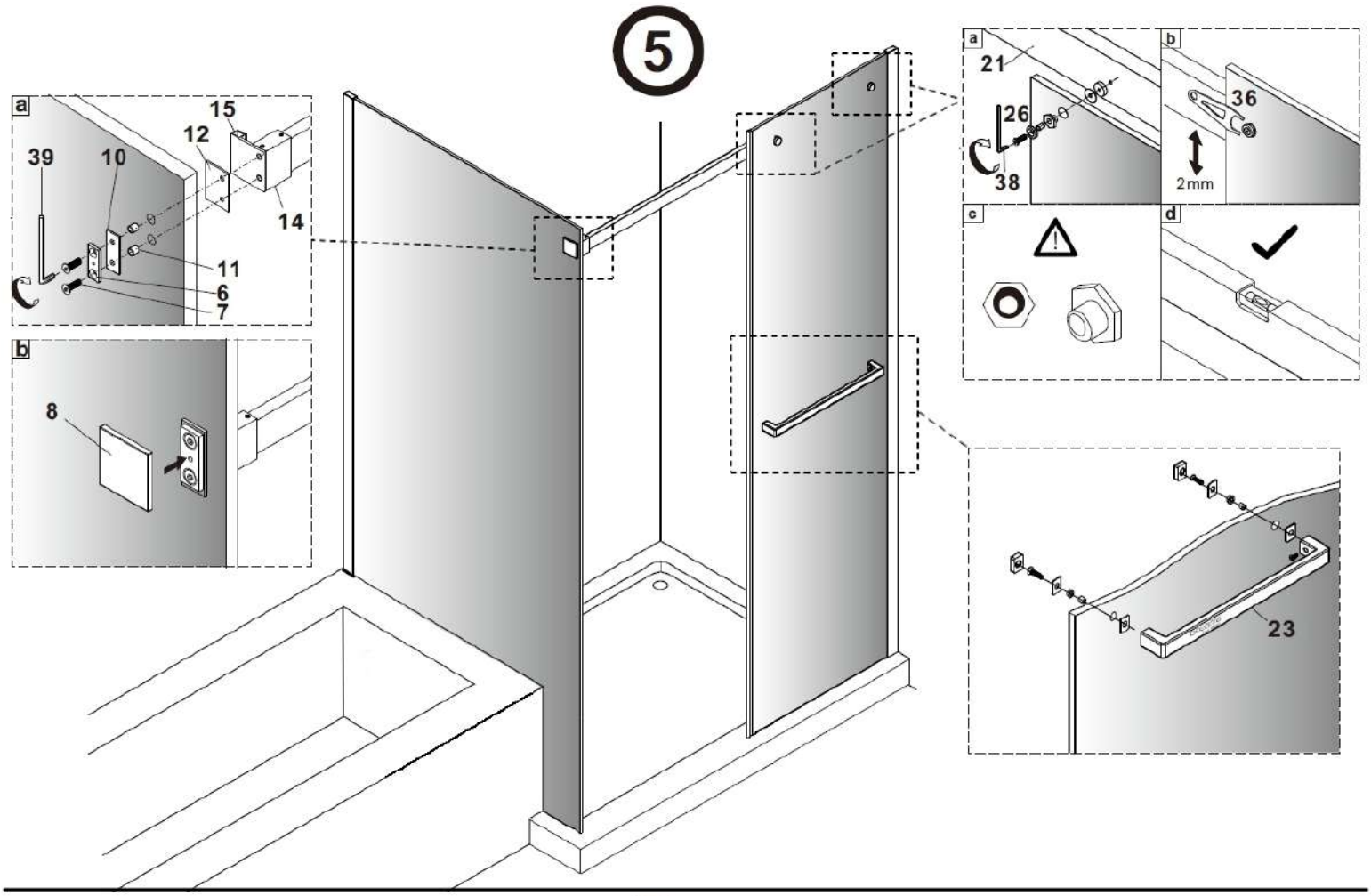
5
a
15
12
39
10
14
11
6
7
b
8
a
21
26
38
b
36
2mm
c
d
23

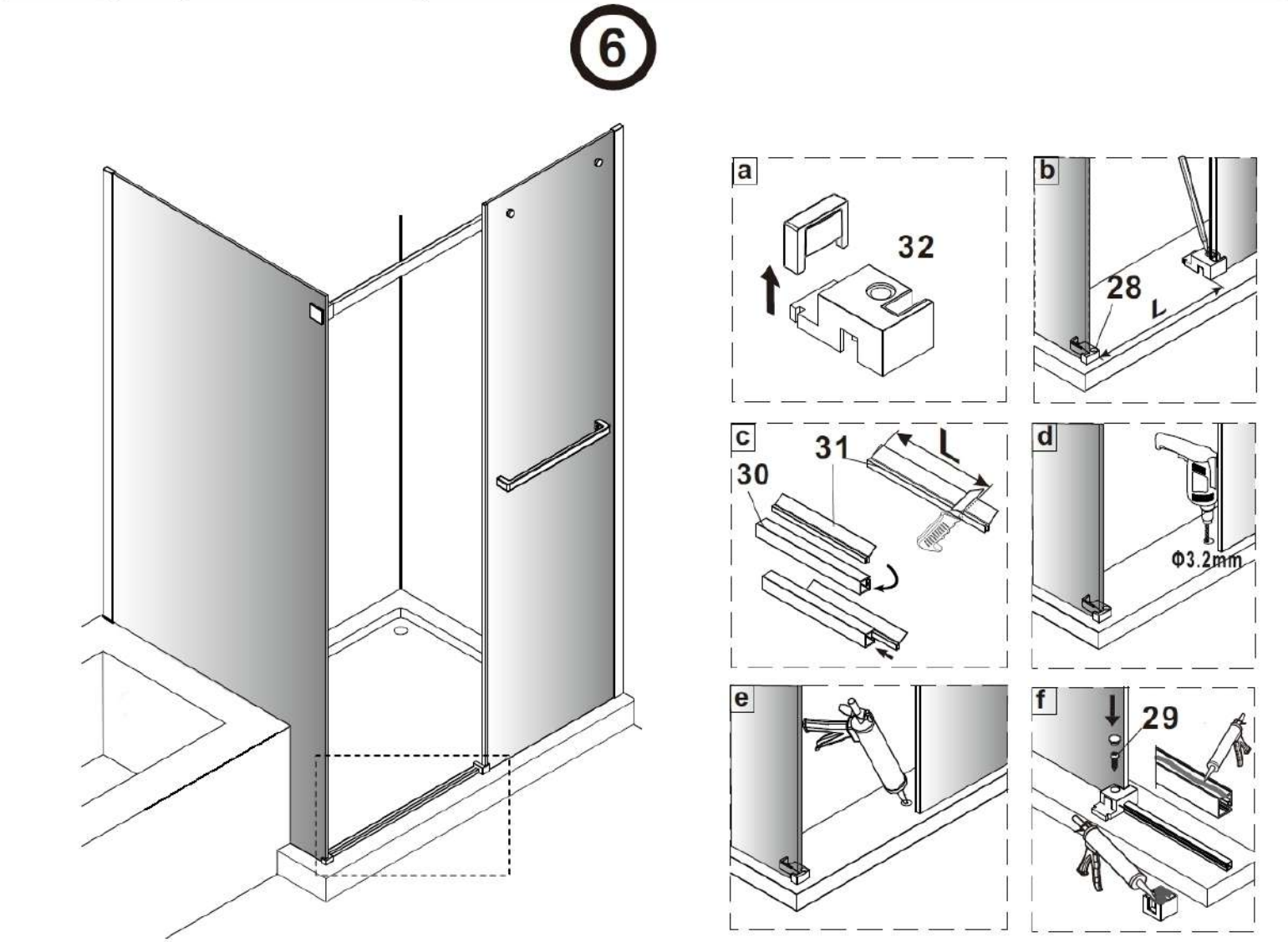
6
a
32
b
28
L
c
31
L
30
d
Φ3.2mm
e
f
29

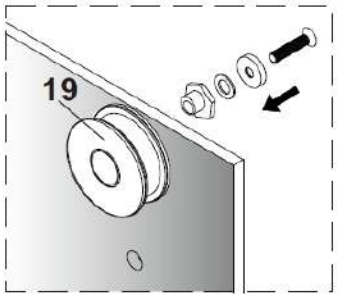

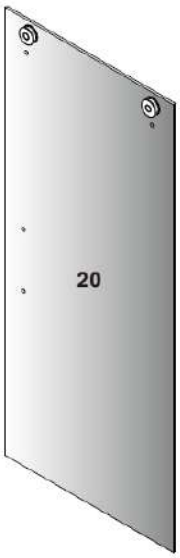

7

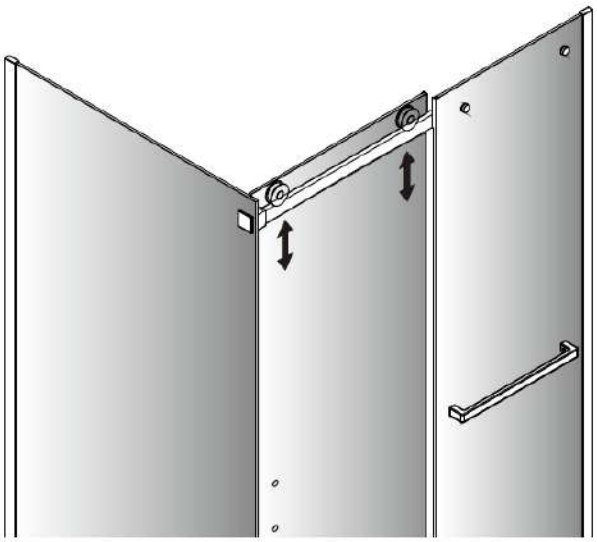

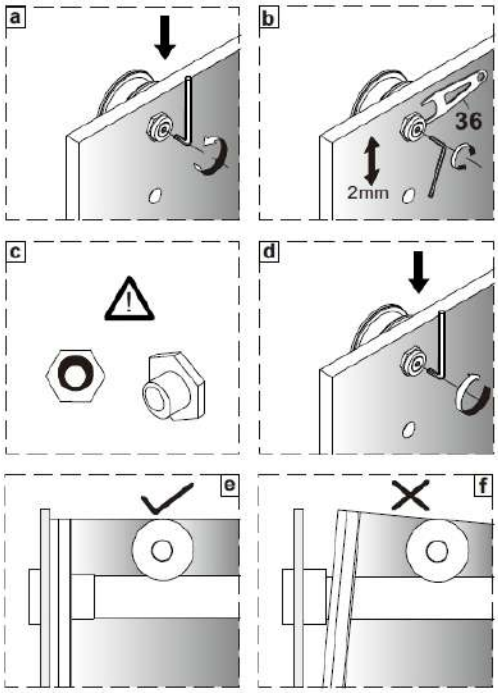

8

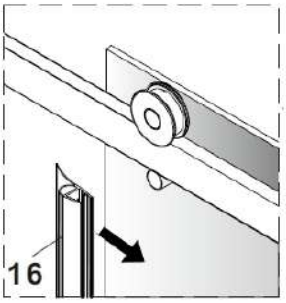

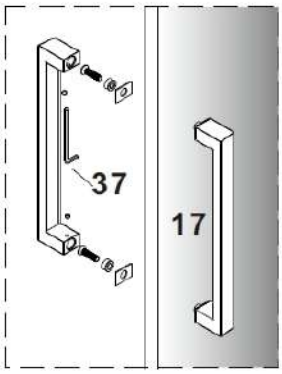

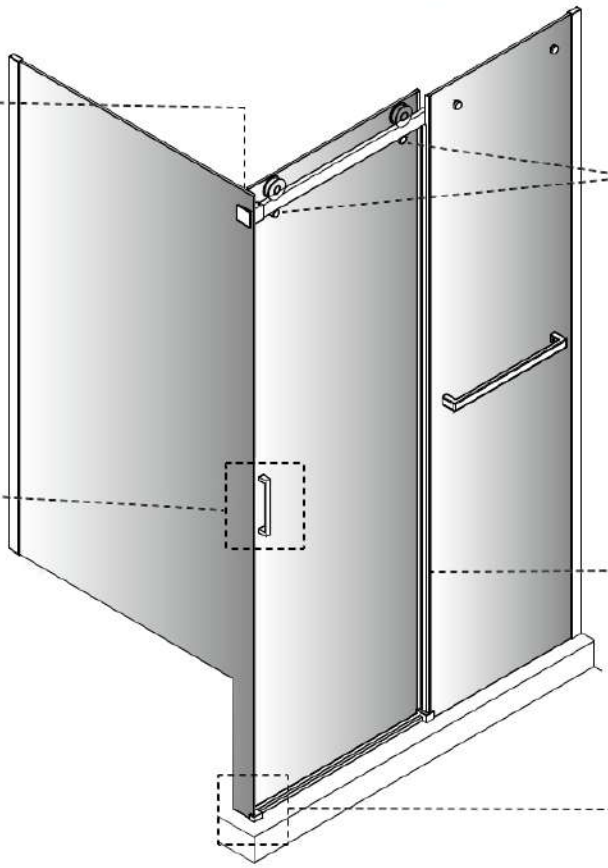

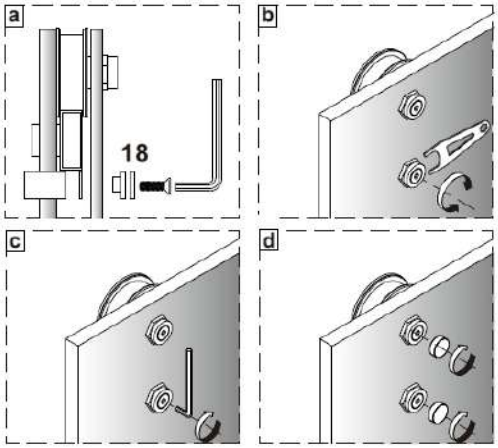

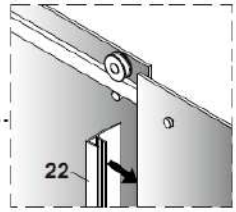

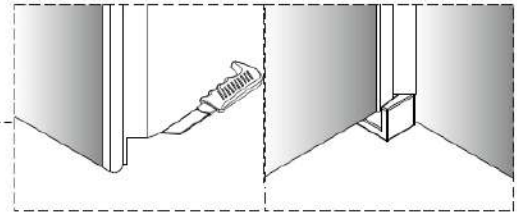

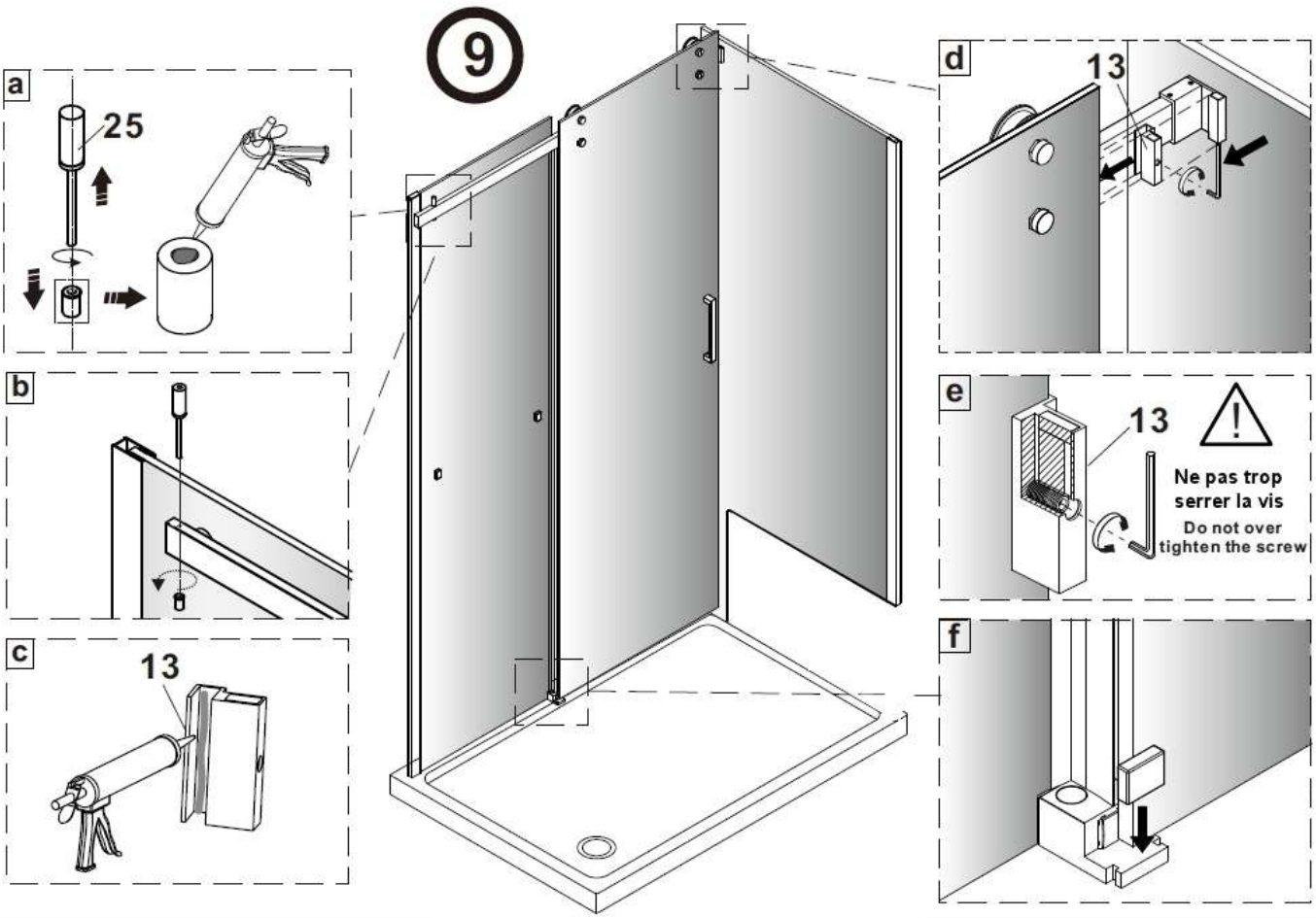
9
a
25
b
c
13
d
13
e
13
Ne pas trop serrer la vis
Do not over tighten the screw
f

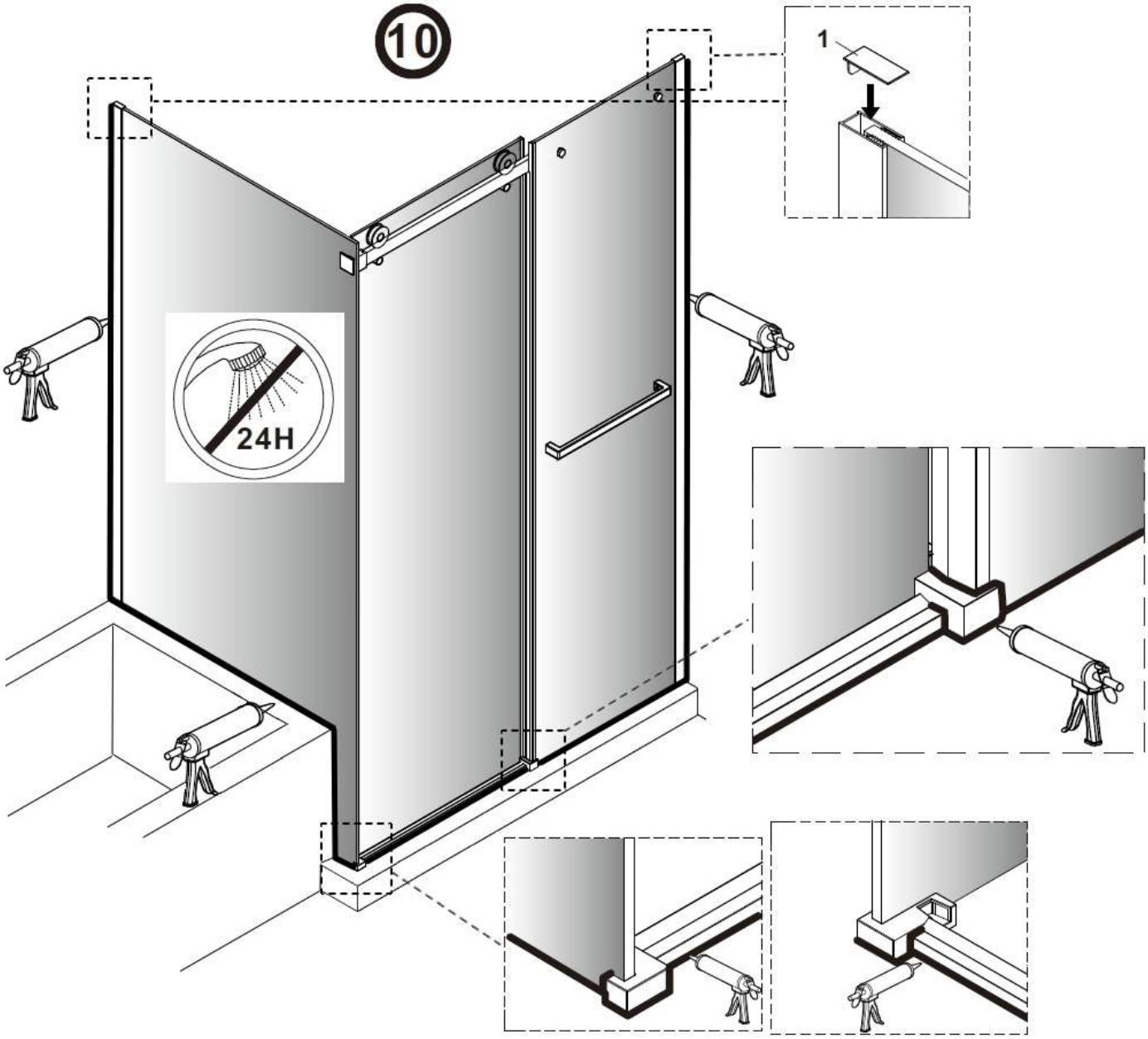
10
1
24H

Montage Linéaire + porte California
(Linear mounting + California door)

22 21 20 19 10 11 1 2 3 4 5 6 7 8 9 23 24 12 18 17 16 15 14 13

31. Optionnel, à installer au besoin (Optional, to be installed if required)

1 4X	2 1X	3 2X	4 12X	5 1X L=1998	6 1X	7 1X L=1980	8 1X L=2000	9 1X	10 14X	11 12X ST4X40
12 1X	13 1X	14 2X ST4X18	15 1X	16 1X L=650	17 1X	18 2X	19 1X	20 2X	21 2X	22 1X
23 1X	24 1X	25 1X	26 1X	27 2X	28 2X	29 1X 4mm	30 2.0mm 1X	31 1X		

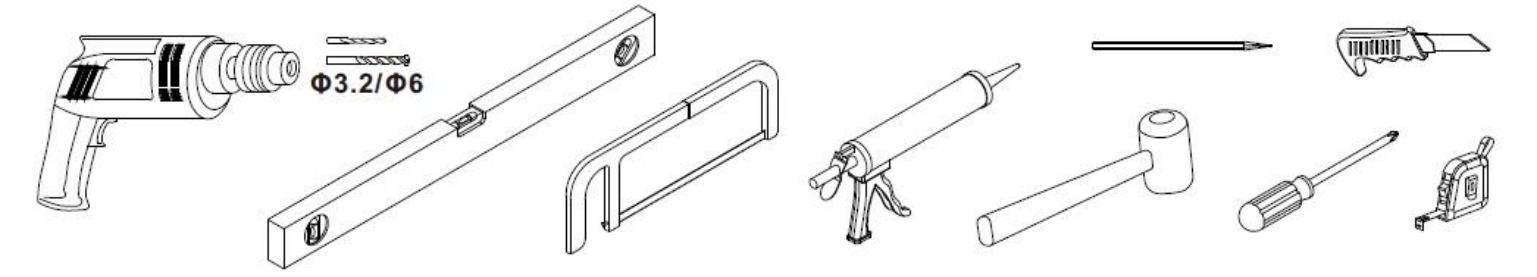

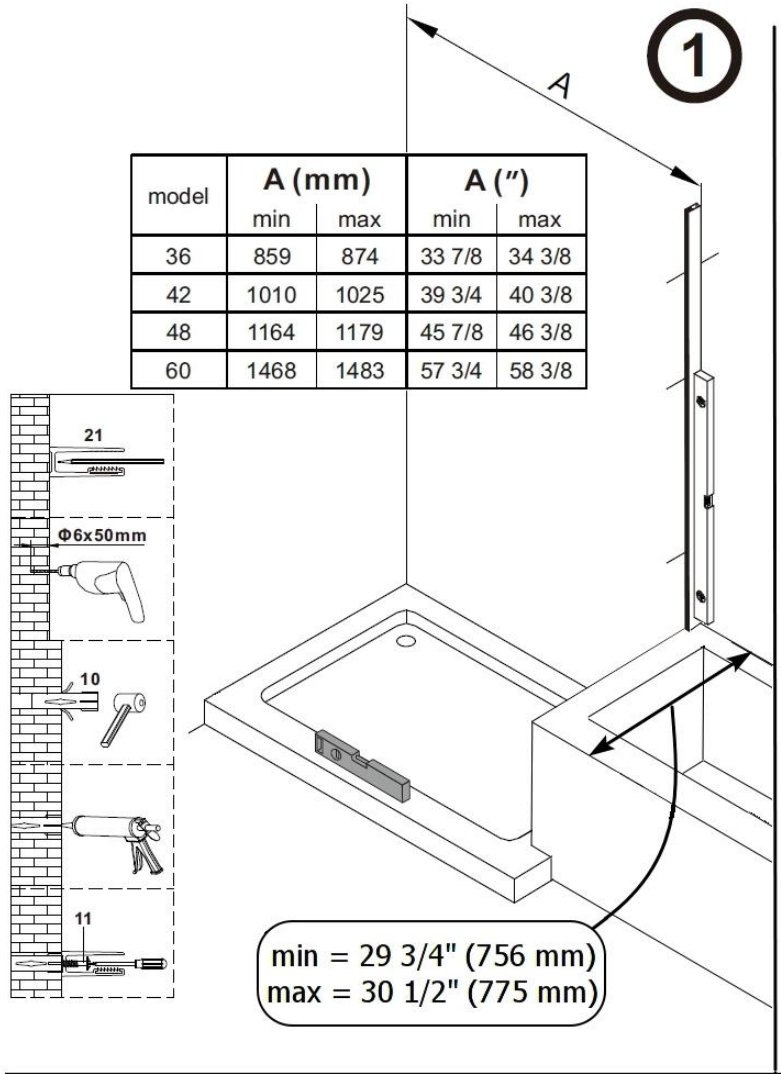

model	A (mm)		A (")	
	min	max	min	max
36	859	874	33 7/8	34 3/8
42	1010	1025	39 3/4	40 3/8
48	1164	1179	45 7/8	46 3/8
60	1468	1483	57 3/4	58 3/8

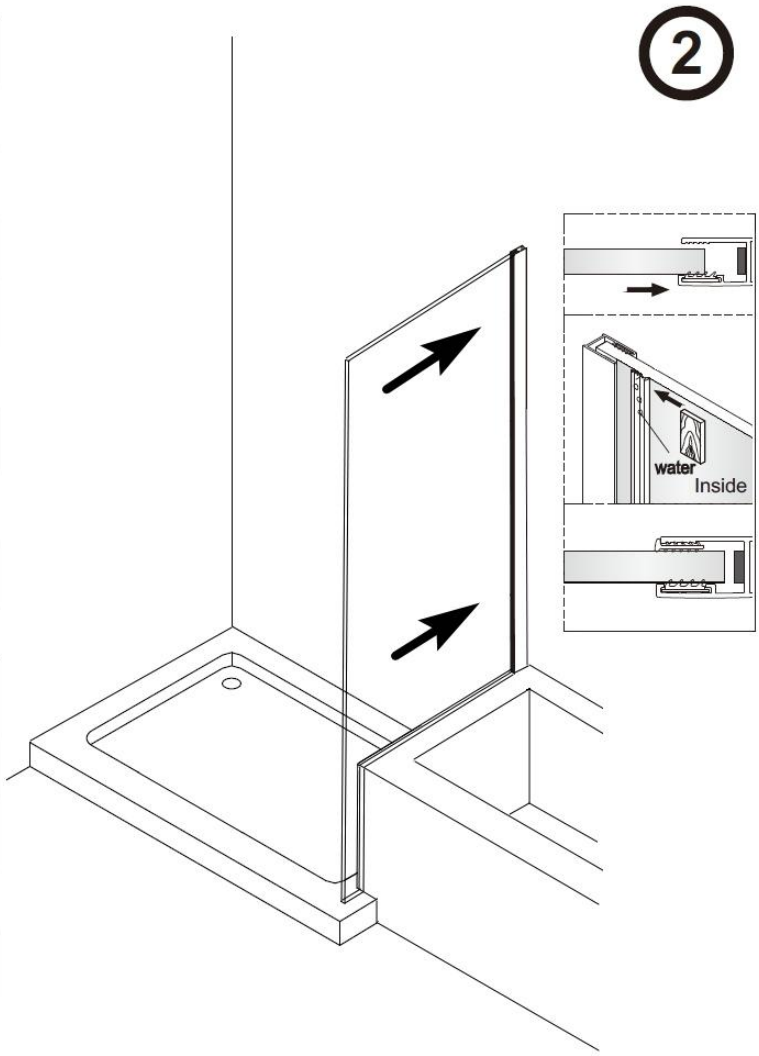

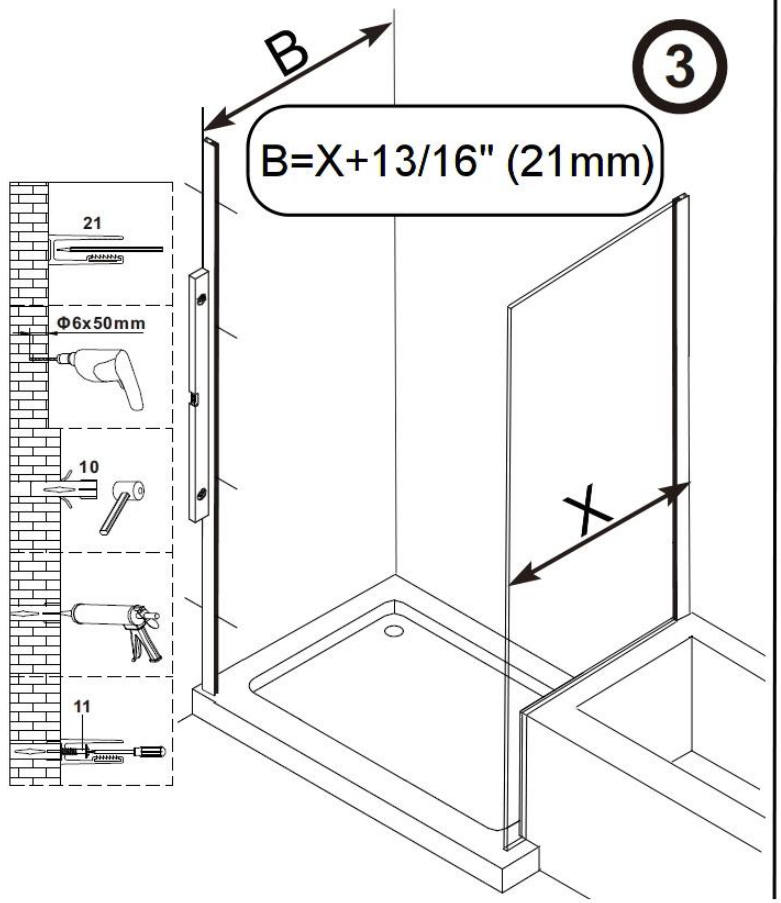

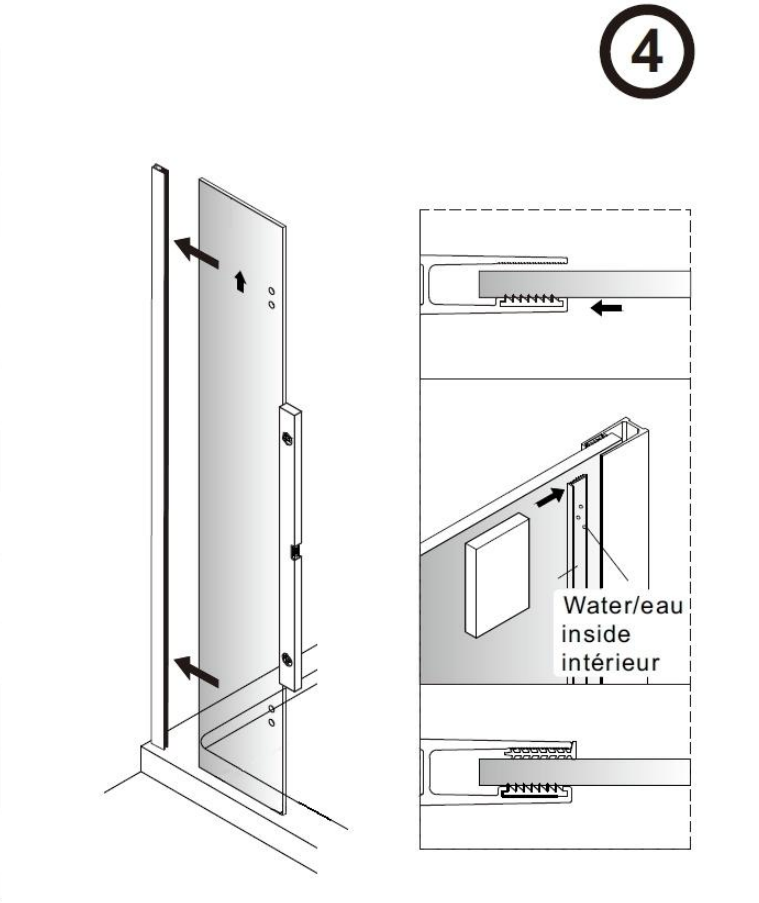

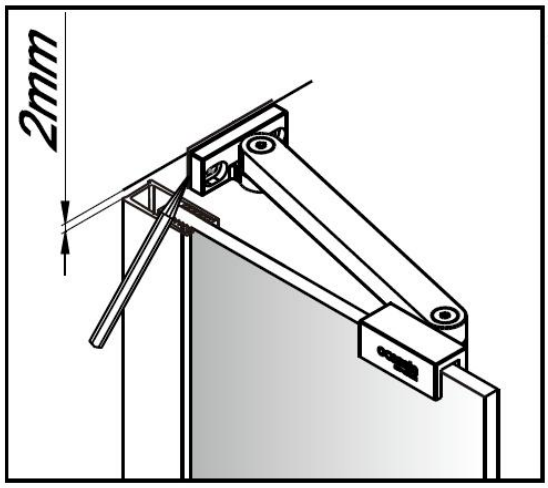
2mm

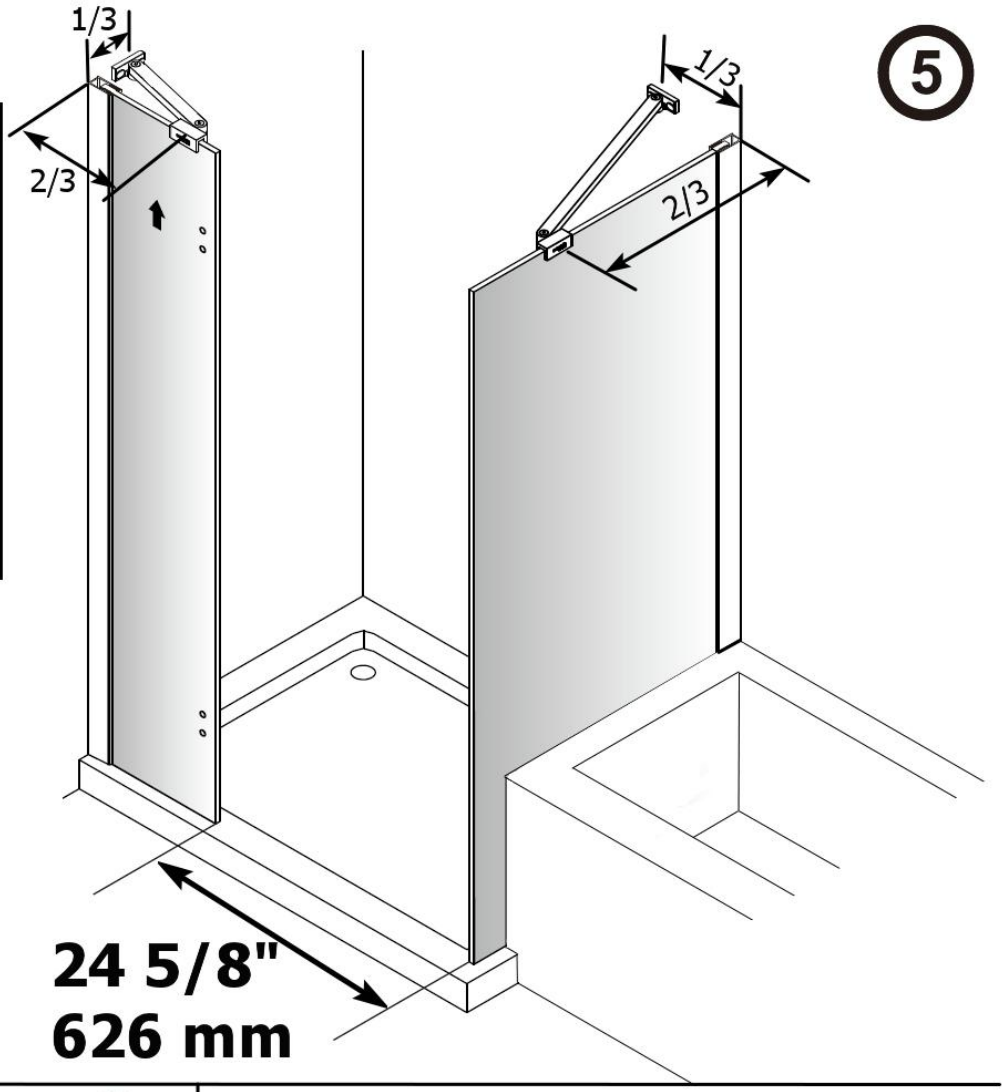
5
1/3
2/3
1/3
2/3
24 5/8"
626 mm

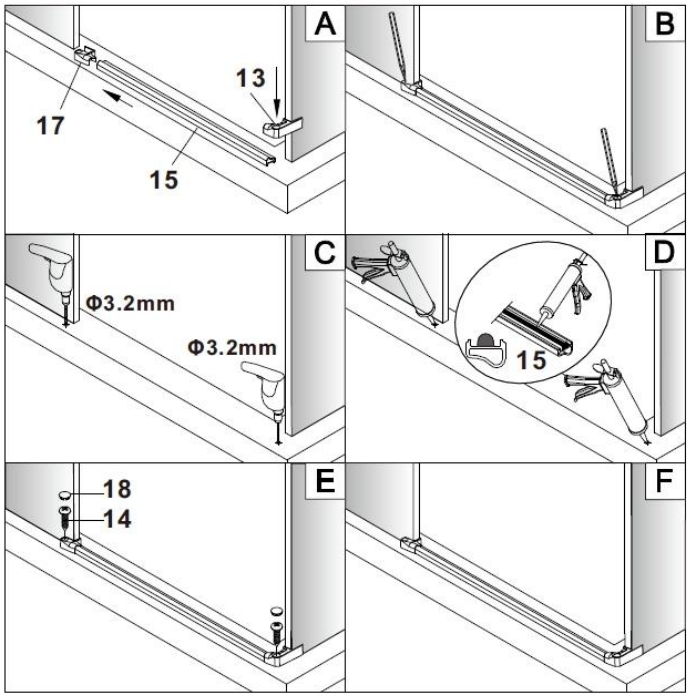
6
A
13
17
15
B
C
Φ3.2mm
Φ3.2mm
D
15
E
18
14
F

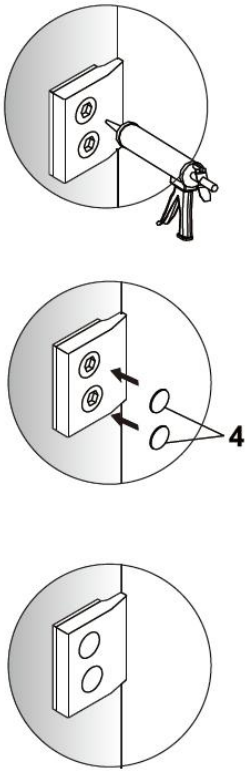
4

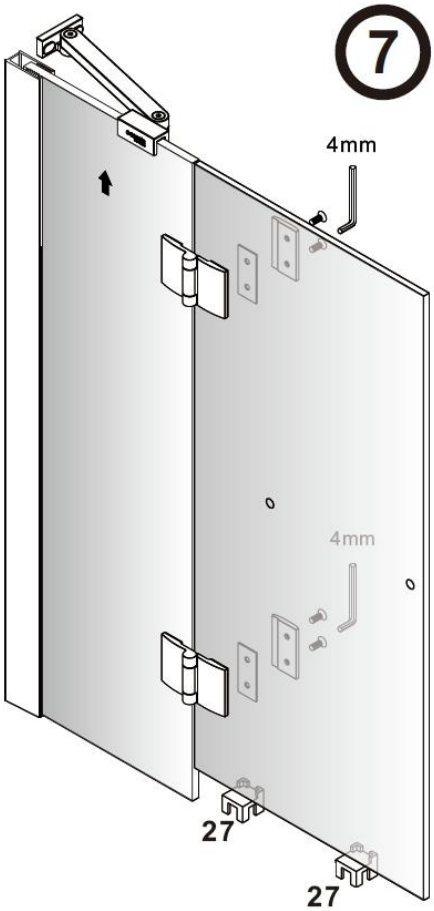
7
4mm
4mm
27
27

8

22/24

5

12.5

5

9

7

8

12

15

Dans la boîte du panneau #9
(Inside glass panel #9 box)

9

24H